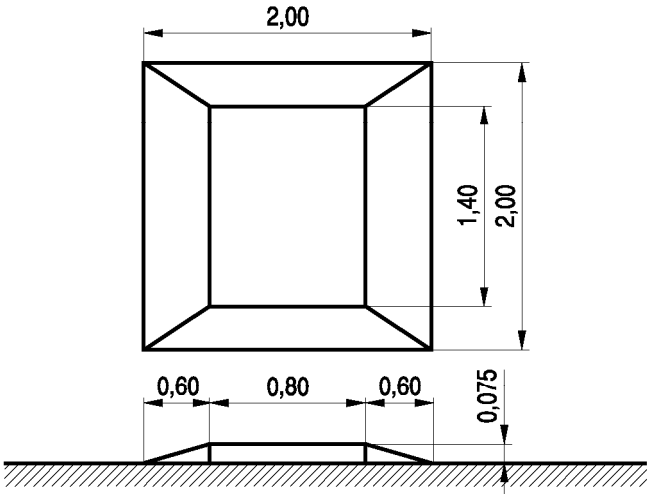
2,00
1,40
2,00
0,60
0,80
0,60
0,075