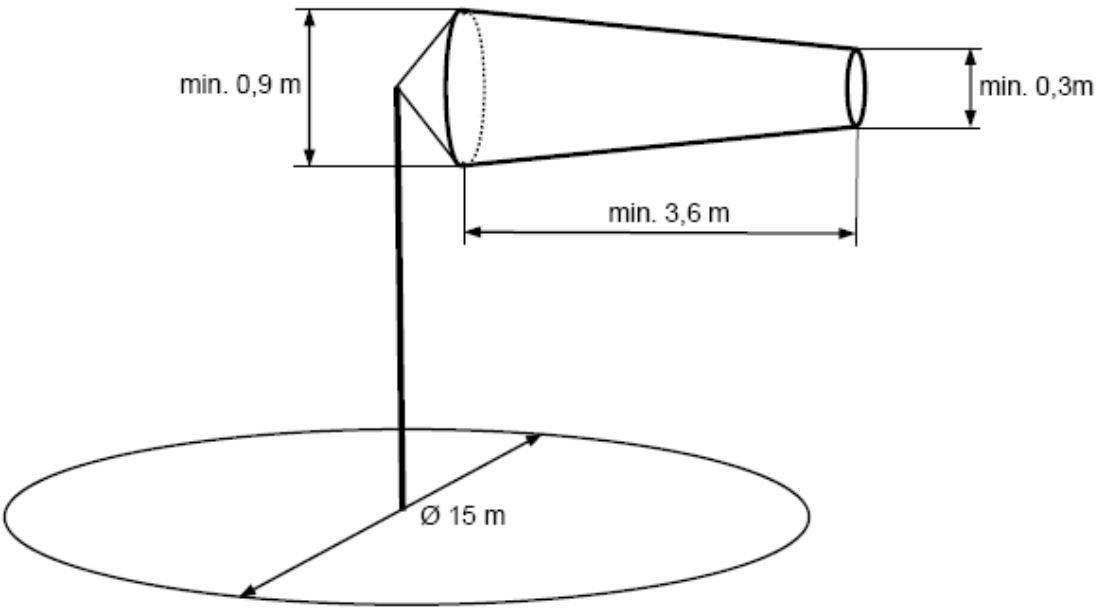
min. 0,9 m
min. 0,3m
min. 3,6 m
Ø 15 m