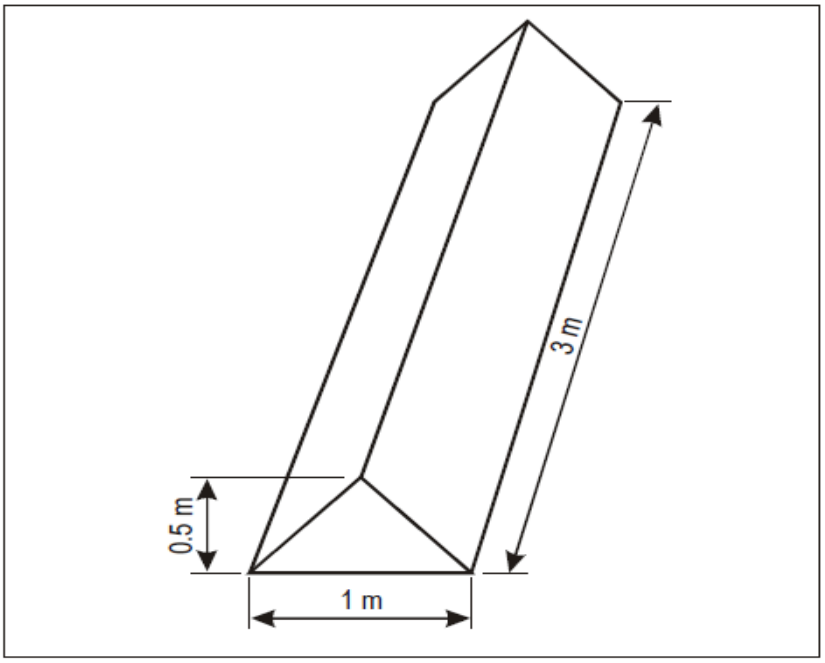
3 m
0,5 m
1 m