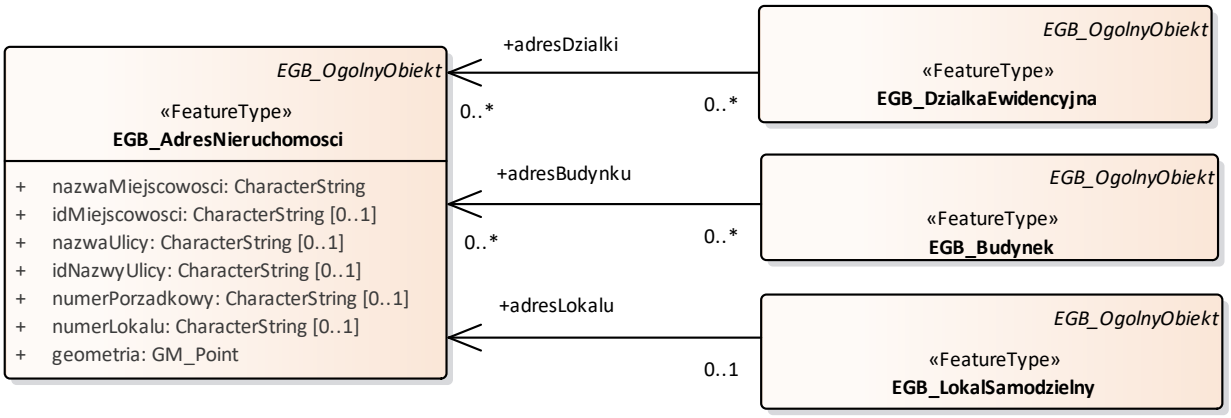
EGB_OgolnyObiekt
«FeatureType»
EGB_AdresNieruchomosci
+ nazwaMiejscowosci: CharacterString
+ idMiejscowosci: CharacterString [0..1]
+ nazwaUlicy: CharacterString [0..1]
+ idNazwyUlicy: CharacterString [0..1]
+ numerPorzadkowy: CharacterString [0..1]
+ numerLokalu: CharacterString [0..1]
+ geometria: GM_Point
+adresDzialki
0..*
0..*
EGB_OgolnyObiekt
«FeatureType»
EGB_DzialkaEwidencyjna
+adresBudynku
0..*
0..*
EGB_OgolnyObiekt
«FeatureType»
EGB_Budynek
+adresLokalu
0..1
EGB_OgolnyObiekt
«FeatureType»
EGB_LokalSamodzielny